KOMETER

# KTPA-2000 Series

Positive-Displacement Flow meter
Accurately Measures the Volume

## FEATURE

- 물, 기름, 화학 약품 등 광범위함 유체 측정 가능
- 플랜지 또는 스크류 타입 선택 가능
- DC / AC 전원 또는 베터리 타입 선택 가능
- 직관부 불필요
- 고점도의 유체 측정 가능
- 측정 정확도가 높고 미소유량 측정 가능
- 면간길이 Customerize 제작 가능

## APPLICATIONS

▶ 일반적인 적용 분야
- 유틸리티 용도: 에너지 분배로 사용되는 보조 및 공급 라인

▶ 화학 및 기타 공정 산업
- 반응기에 batching 과 혼합

▶ 식품 및 음료 산업
- 정량 측정, 투입, 충전
- 아이스크림과 우유의 질량 유량 측정 (예: 원 우유 유입)
- 양조 공정의 유량 측정

▶ 제약 산업
- 정량분배, 투입, 충전

▶ 수자원 산업

All Right Reserverd. Copyright © 2019, KOREA FLOW METER IND. CO., LTD.

## KTPA-2000 Series General Specifications

| | |
|---|---|
| **Size** | 25A (1") - 50A (2") |
| **Process Connection** | Flange type - KS / JIS / ANSI / ASME / DIN Std.<br>Taper Pipe Thread type (PT) |
| **Flow Ranges** | 6 L/min ~ 350 L/min |
| **Accuracy** | ±0.5 % F.S |
| **Repeatability** | 0.03 % |
| **Fluid Temperature** | Max. 80 ℃ |
| **Ambient Temperature** | -25 ℃ ~ 60 ℃ |
| **Max. Pressure** | Max. 20 kgf/㎠.G |
| **Max. Viscosity** | 1000 Centipoise |
| **Power Supply** | AC 220 V / DC 24 V / 3.6 V battery |
| **Display** | LCD Display with Backlight (Flow rate, Totalizer) |
| **Output** | DC 4-20 mA, Pulse |

## MODEL CODE

| KTPA-2000 | - | □ | - | □ | Specification |
|---|---|---|---|---|---|
| | | S | | | Pulse type without Indicator |
| | | F | | | AD 110/220V or DC 24V (4-Wire) type with Indicator |
| | | M | | | 3.6 V battery type with Indicator |
| | | | | F | Connection - Flange Type |
| | | | | T | Connection - Screw Type |

## STRUCTURAL DRAWING

**PULSE TYPE** **SINGLE DISPLAY**

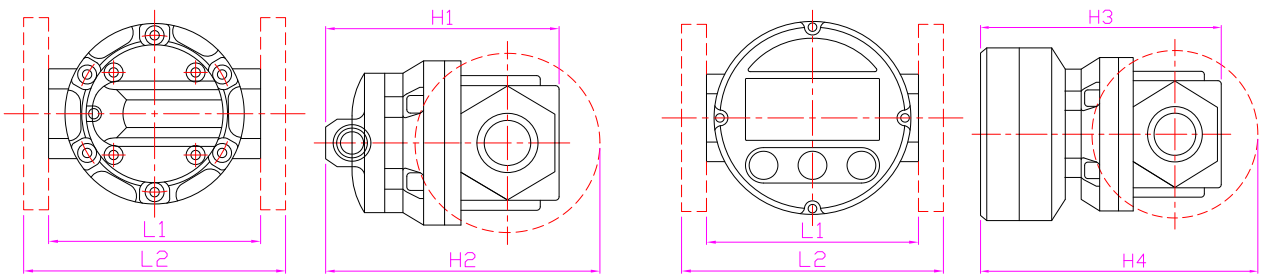


## DEMENSIONS & FLOW RANGE

| Connector Size | | L1 | H1 | H2 | H3 | H4 | Flow ranges (LPM) |
|---|---|---|---|---|---|---|---|
| 25A | 1B | 133 | 142 | 169.5 | 154 | 181.5 | 6 ~ 120 |
| 40A | 1-1/2B | 150 | 163 | 188 | 180 | 205 | 10 ~ 250 |
| 50A | 2B | 210 | 193 | 215.5 | 213 | 235.5 | 15 ~ 350 |

## STANDARD MATERIAL

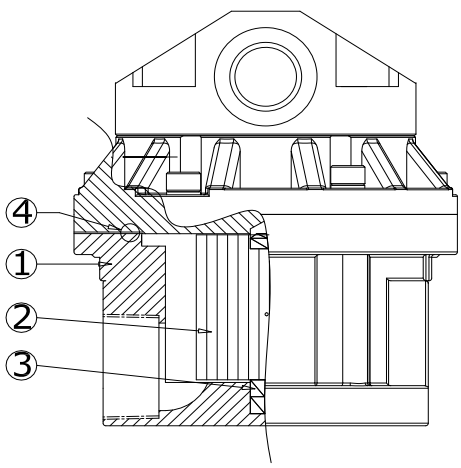


| No. | Description | Material |
|---|---|---|
| 1 | Body | Aluminum |
| 2 | Rotors | PPS |
| 3 | Shafts | 316SS |
| 4 | O-ring | NBR |

All Right Reserverd. Copyright © 2019, KOREA FLOW METER IND. CO., LTD.